VAN·KAAM

KUNSTSTOFLEIDINGWERK EN APPENDAGES

QUICK-TWIST DEMONTAGEFLENS

Bespaar in een oogwenk tijd en werk

QUICK TWIST

www.reinert-ritz.de | www.quick-twist.de

EEN DEMONTAGEFLENS - GEMAAKT OM UW WERK TE VERGEMAKKELIJKEN

In het algemeen worden (roestvrij) -stalen of gietijzeren demontageflenzen gebruikt om fittingen te vervangen. Deze worden gedemonteerd door de afstelmoeren en de draadstaven tegen een van de flenzen meerdere keren afwisselend te schroeven. Daardoor wordt de lengte van de demontageflens kleiner. Dit is zeer tijdrovend en omslachtig; zowel bij het installeren als het verwijderen van de flenzen.

Bovendien zijn de bestaande fittingen en demontage-stukken van roestvrijstaal of gietijzer zeer zwaar en daardoor niet eenvoudig te hanteren.

Reinert-Ritz heeft dit probleem aangepakt en heeft een oplossing ontwikkeld die uw monteurs zullen waarderen en die hun werk aanzienlijk vergemakkelijkt - QUICK-TWIST demontageflens.

Onze video demonstreert op indrukwekkende wijze de voordelen van de QUICK-TWIST.
www.reinert-ritz.de/quicktwist

WIJ MAKEN HET NIET GEMAKKELIJK VOOR ONSZELF. WIJ MAKEN HET GEMAKKELIJK VOOR U!

Wij streven naar nieuwe ontwikkelijken om uw werk te vereenvoudigen, een hoge mate van veiligheid te bieden en oplossingen te leveren die zowel winstgevend als duurzaam zijn. Onze QUICK-TWIST demontageflenzen voldoen met gemak aan deze vereisten. Wij zijn ervan overtuigd dat u de vereenvoudiging en snelheid niet wilt missen, waarmee u in de toekomst onze demontageflens veilig kunt gebruiken.

Door een speciale schroefdraadoplossing (patent in aanvraag), met een gedefinieerde axiale speling kunt u de bouten van de flens aanhalen zonder het schroefdraad te beschadigen, nadat u de lengte van de demontageflens hebt afgesteld. Daarom kunt u er zeker van zijn dat de QUICK-TWIST nog vele jaren goed zal presteren in uw leidingwerk.

Maak het uzelf niet onnodig lastig en laat de QUICK-TWIST demontageflens u overtuigen met zijn eenvoudige, veilige en snelle hantering.

BESPAAR TOCH GEWOON GELD TIJDENS HET WERK!

De QUICK-TWIST demontageflens is een echte hulp die u veel moeite bespaart. De dagen zijn voorbij dat draad-staven en talloze afstelmoeren in een tijdrovend proces moesten worden ingesteld. U hebt slechts de helft van de tijd nodig om een QUICK-TWIST demontageflens te installeren of te verwijderen. En hoe groter de demontage-flens wordt, des te meer tijd u kunt besparen. Dat komt ten goede aan uw winstgevendheid, omdat u meer kunt doen in dezelfde periode. En deze tijd betaalt zich uit in contanten - voor u.

ZES GOEDE REDENEN VOOR DE QUICK-TWIST!

1

MONTAGE IN EEN HANDOMDRAAI

Afstelmoeren en draadstaven behoren tot het verleden. Stel de lengte simpelweg in een “handomdraai” in met het goed doordachte draaimechanisme. En bevestig deze dan als een gewone flens. Dat bespaart meer dan de helft van de gebruikelijke montagetijd en op een zeer gebruikersvriendelijke wijze.

2

ABSOLUUT CORROSIEBESTENDIG

De demontageflens is gemaakt van 100% kunststof en is uiterst rendabel en duurzaam dankzij zijn corrosiebestendigheid.

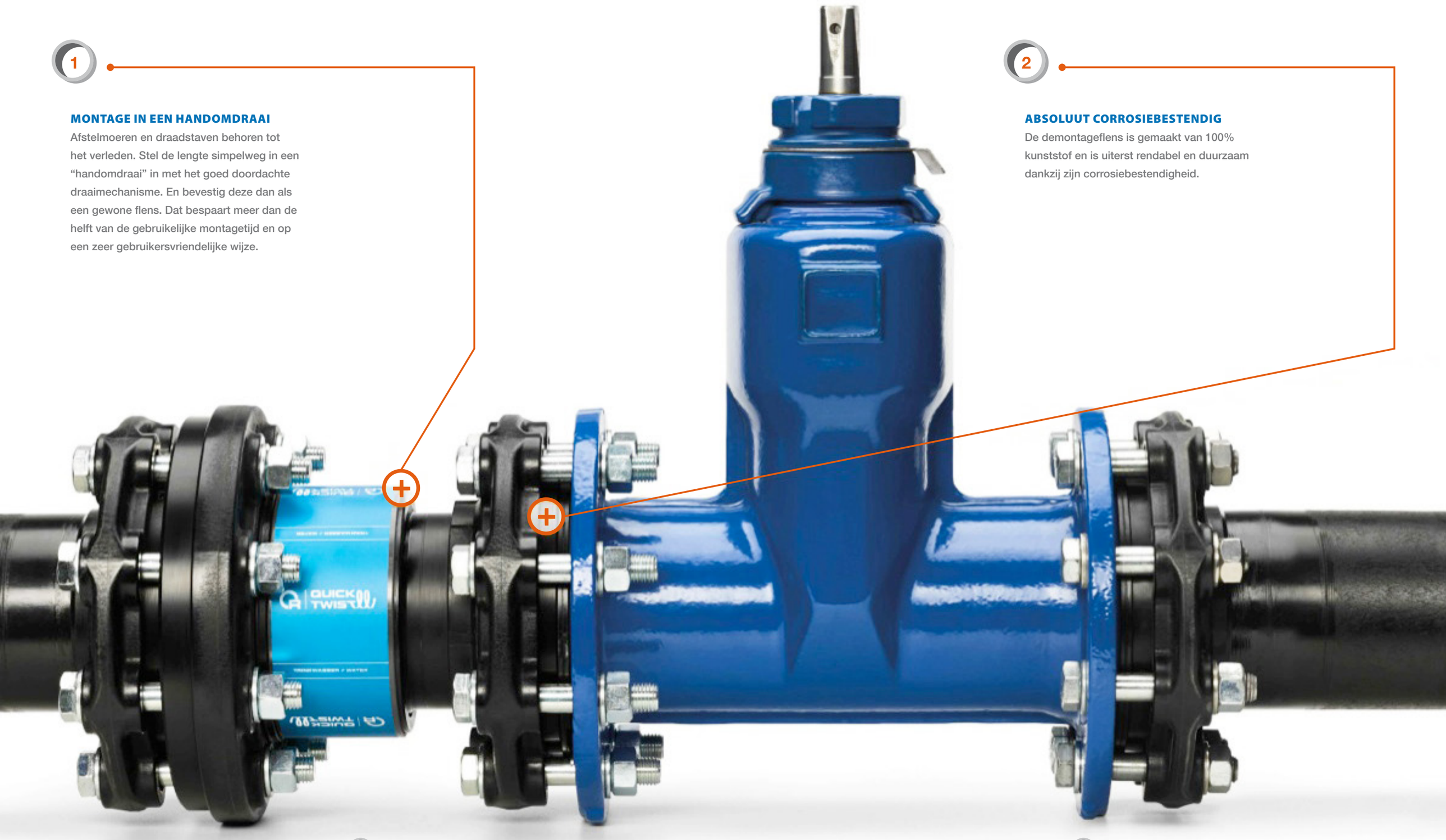

3

UITGERUST MET DE BESTE FLENZEN

De QUICK-TWIST is aan de vaste zijde uitgerust met onze special flens VP die over uitmuntende verbindings- en dichtheidseigenschappen beschikt, dankzij de verbinding in nominaal formaat.

Voor de losse zijde wordt de doordacht ontworpen Reinert-Ritz HP-flens gebruikt met een gepatenteerd, gecoördineerd design van de steunringflens en de PE-verbindingsmof voor maximale betrouwbaarheid.

4

DUURZAAM EN LICHTGEWICHT

Het hanteren wordt kinderspel met onze zeer lichte en robuuste kunststof constructie. In tegenstelling tot de gebruikelijke, zwaar metalen demontageflenzen.

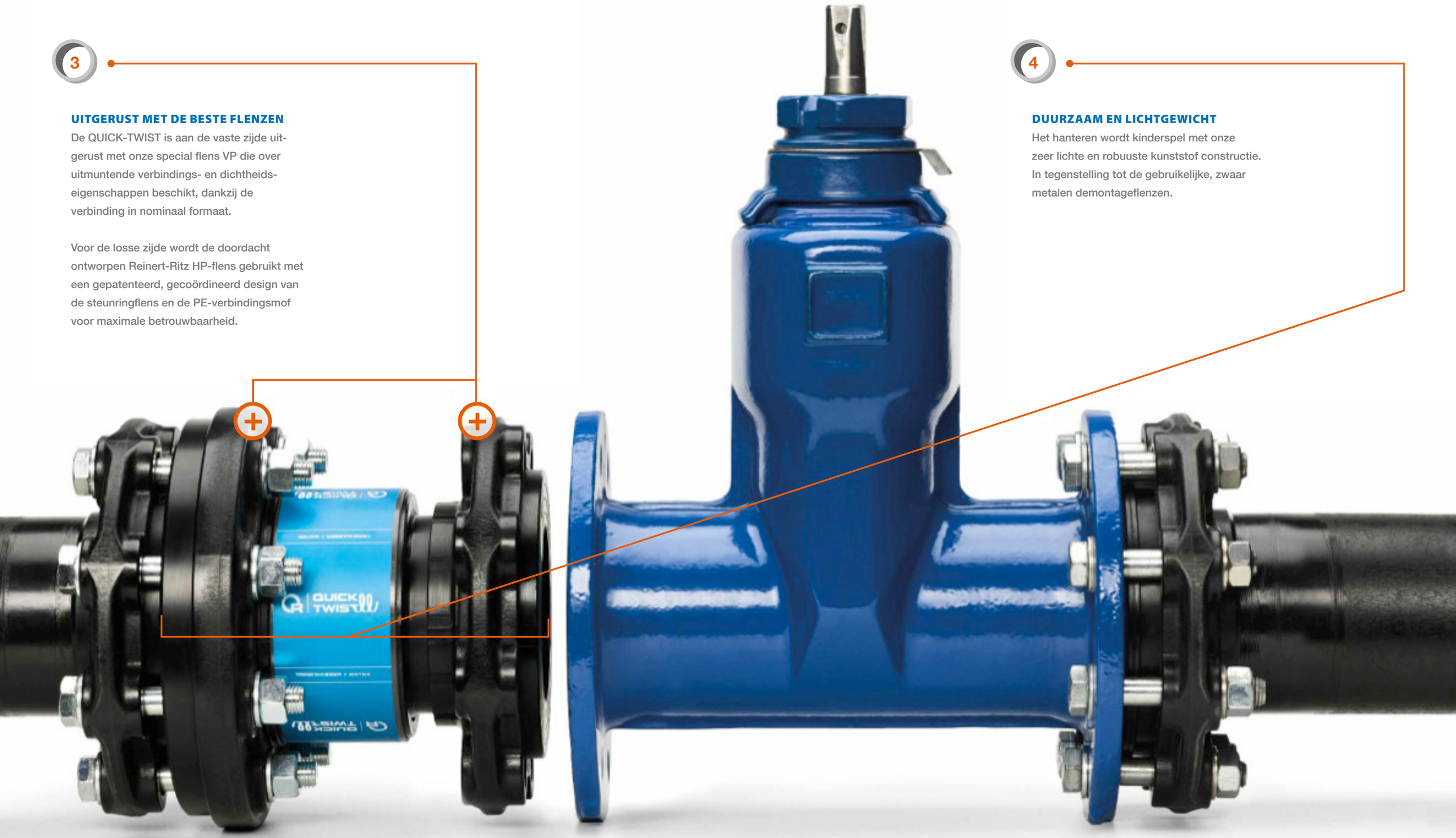

5

NAUWKEURIG AFGESTEMD OP UW BEHOEFTEN

Maak uw keuze uit het spie-einde (voor elektro-lasmoffen of stomplassen) of de speciale flens VP voor de verbinding aan buis zijde.

6

IN ÉÉN OOGOPSLAG ...

Hoewel QUICK-TWIST-versies voor water en afvalwater identiek zijn, hebben ze verschillende afdichtingen. Deze beschikken over een kleurenidentificatielabel dat al van verre te zien is om u onmiddellijk te laten weten voor welke toepassing de betreffende QUICK-TWIST is geoptimaliseerd.

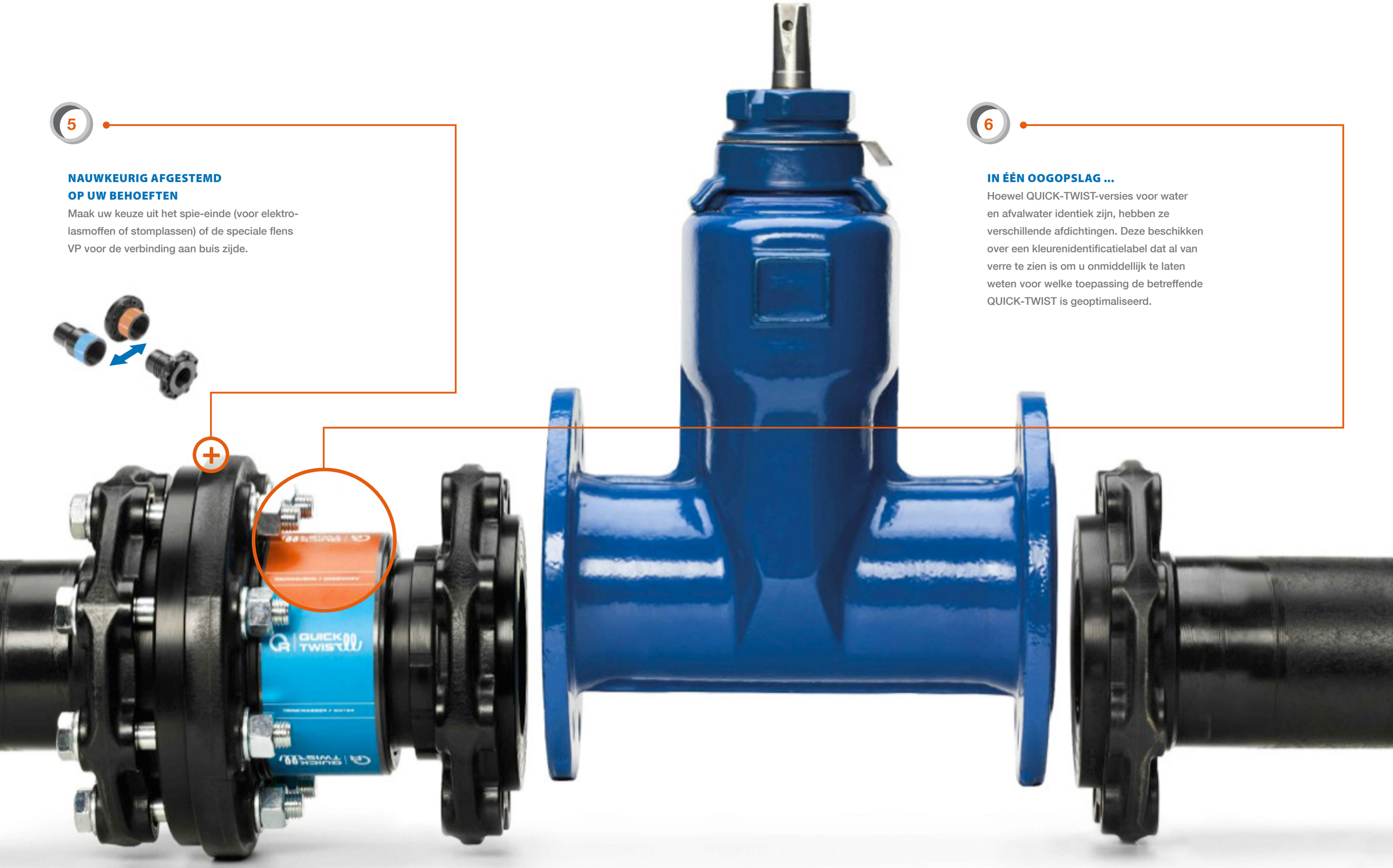

QUICK-TWIST FLENS-FLENS TECHNISCHE GEGEVENS

FLENZEN

HP-flens (losse flens) en speciale VP-flens (vaste flens)

- Telkens volledig belastbaar met druk
- Beide gemaakt van uiterst sterk kunststof

AFDICHTING

Afhankelijk van de toepassing: EPDM of NBR

NORMEN

- Flens geboord volgens DIN EN 1092-1
- O-ring DIN EN 681-1

CERTIFICATEN

Flenzen DVGW (tot en met DN 200): DV-4508BO0259

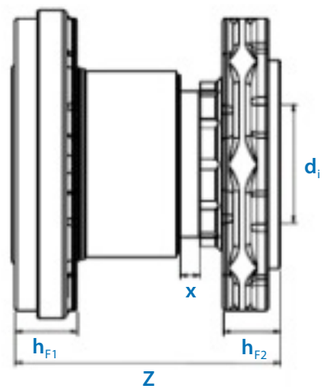

		Z	x		h_{F1}	h_{F2}	di binnendiameter	
DN	PN	In middenpositie	Afsteltraject	Gewicht	Speciale flens VP	HP-flens	PFA 16 bar	PFA 10 bar
50	10/16	180	± 15	1,8	30	38	46	50
65	10/16	180	± 15	2,6	52	38	55	60
80	10/16	200	± 15	2,9	50	40	72	77
100	10/16	200	± 15	3,4	47	43	90	97
125	10/16	200	± 15	4,7	47	48	113	119
150	10/16	220	± 15	6,3	49	53	135	145
200	10	220	± 15	8,1	49	53	-	185
250	10	220	± 15	11,3	55	57	-	235

Technische wijzigingen voorbehouden.

QUICK-TWIST FLENS-SPIE-EINDE
TECHNISCHE GEGEVENS

HP-FLENS
- Losse flens, volledig belastbaar met druk
- Uiterst sterk kunststof

AFDICHTING
Afhankelijk van de toepassing: EPDM of NBR

NORMEN
- Flens geboord volgens DIN EN 1092-1
- Spie-einde: DIN EN 12201-3
- O-ring DIN EN 681-1

CERTIFICATEN
Flenzen DVGW (tot en met DN 200): DV-4508BO0259

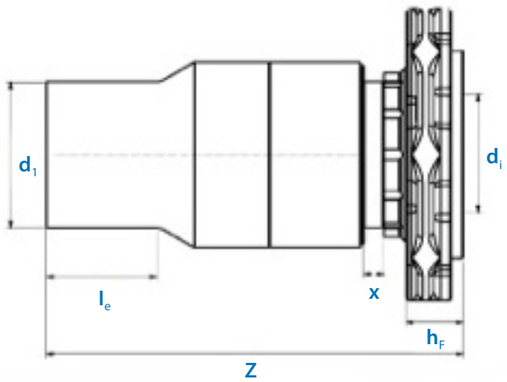

		d_1	Z	x		h_f	l_e	di binnendiameter	
DN	PN	Spie-einde	Middenpositie	Afsteltraject	Gewicht	HP-flens	Spie-einde	PFA 16 bar	PFA 10 bar
50	10/16	63	283	± 15	1,3	38	80	46	50
65	10/16	75	290	± 15	1,8	38	80	55	60
80	10/16	90	305	± 15	2,1	40	80	72	77
100	10/16	110	315	± 15	2,7	43	83	90	97
100	10/16	125	315	± 15	2,7	43	88	90	97
125	10/16	140	325	± 15	4,2	48	93	113	119
150	10/16	160	370	± 15	5,7	53	98	135	145
150	10/16	180	375	± 15	6	53	105	135	145
200	10	200	405	± 15	8,2	53	112	-	185
200	10	225	405	± 15	8,7	53	120	-	185
250	10	250	445	± 15	13,1	57	132	-	235
250	10	280	445	± 15	13,9	57	142	-	235

Technische wijzigingen voorbehouden.

Notities

VAN·KAAM
KUNSTSTOFLEIDINGWERK EN APPENDAGES

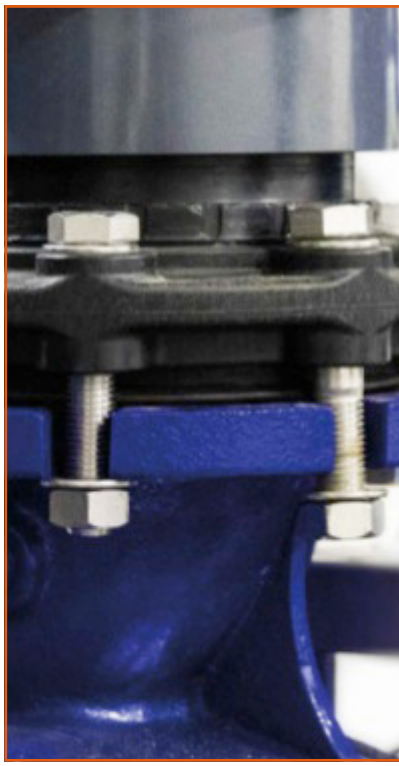

VAN KAAM BV
Rechte Tocht 11
1507 BZ Zaandam
Nederland
+31 (0)75 631 48 41
info@vankaam.eu
www.vankaam.eu

Volg ons op social media

@VANKAAMBV

QUICK TWIST
www.reinert-ritz.de | www.quick-twist.de